4770654 fortum®

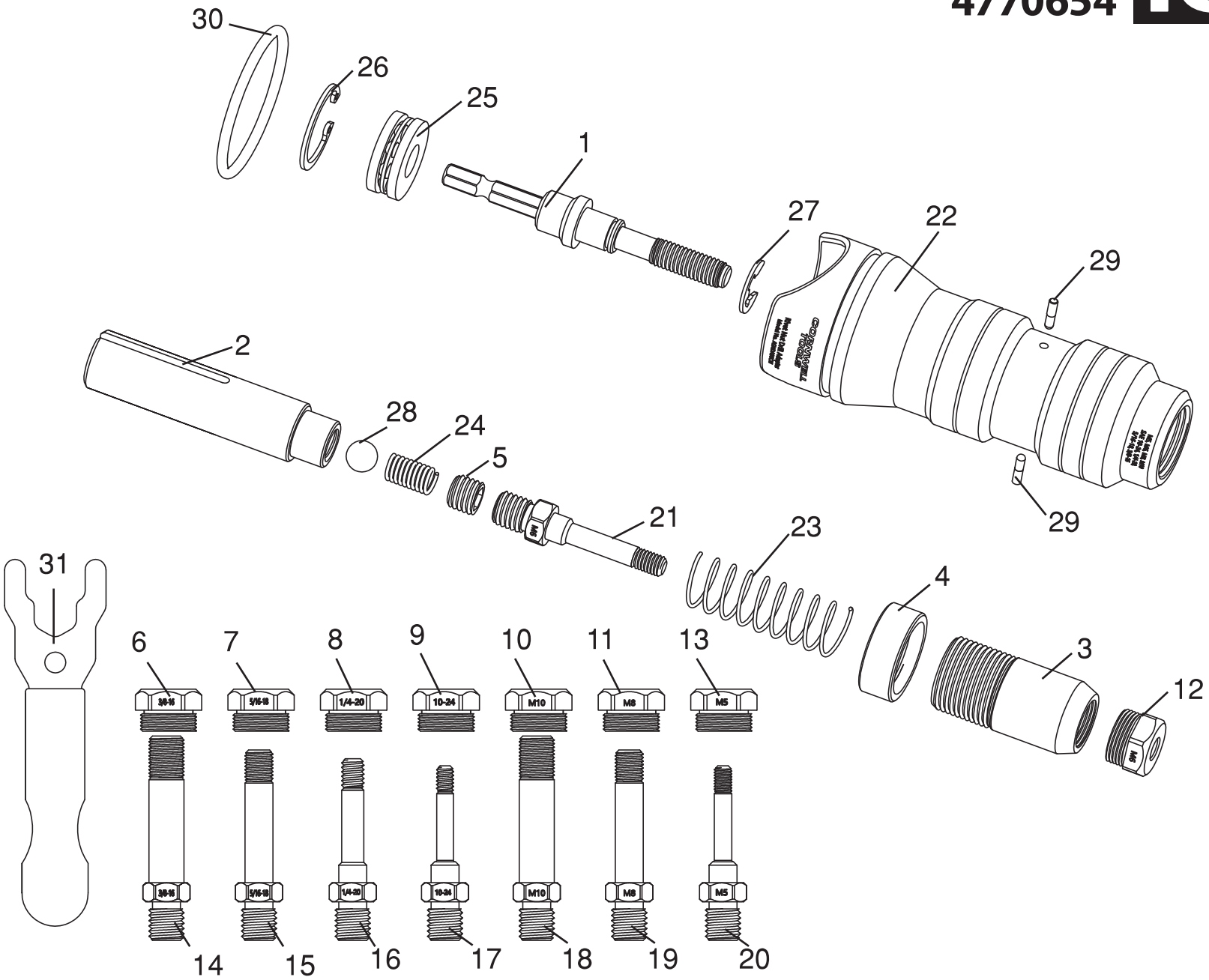

	description	popis	qty/ks	order No. / obj. číslo dílu	set order No. / obj. číslo sady
1	Hex Shank Driving Shaft	šestihranná hřídel			
2	Plunger Tube	trubka plunžru			
3	Front Bushing w/Knurling	přední pouzdro s rýhováním			
4	Locking Bushing	zajišťovací pouzdro			
5	Set Screw	stavěcí šroub			
6	SAE 3/18-16 Nosepiece	SAE 3/18-16 nástavec			
7	SAE 5/16-18 Nosepiece	SAE 5/16-18 nástavec			
8	SAE 1/4-20 Nosepiece	SAE 1/4-20 nástavec			
9	SAE 10-24 Nosepiece	SAE 10-24 nástavec			
10	M10 Nosepiece	M10 nástavec			
11	M8 Nosepiece	M8 nástavec			
12	M6 Nosepiece	M6 nástavec			
13	M5 Nosepiece	M5 nástavec			
14	SAE 3/8-16 Mandrel	SAE 3/8-16 upínací trn			
15	SAE 5/16-18 Mandrel	SAE 5/16-18 upínací trn			
16	SAE 1/4-20 Mandrel	SAE 1/4-20 upínací trn			
17	SAE 10-24 Mandrel	SAE 10-24 upínací trn			
18	M10 Mandrel	M10 upínací trn			
19	M8 Mandrel	M8 upínací trn			
20	M5 Mandrel	M5 upínací trn			
21	M6 Mandrel	M6 upínací trn			
22	Aluminum Handle	hliníková rukojeť			
23	Front Spring	přední pružina			
24	Inner Spring	vnitřní pružina			
25	Thrust Ball Bearing	axiální kuličkové ložisko			
26	C-Clip	C - zajišťovací spona			
27	E-Clip	E - zajišťovací spona			
28	Steel Ball	ocelová kulička			
29	Pins	kolíky			
30	0-Ring	0-kroužek			
31	Wrench Kit	rázový klíč s příslušenstvím			